Rubbermaid®
Commercial Products

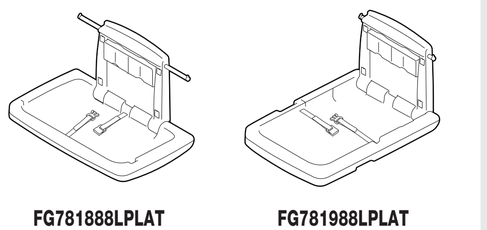

FG781888LPLAT FG781988LPLAT

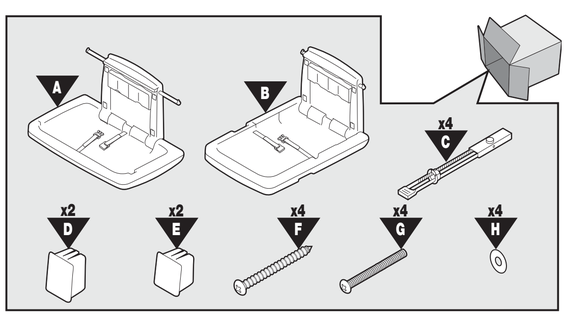

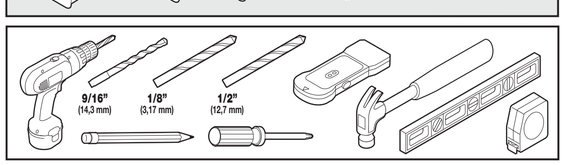

English

⚠ WARNING! RETAIN FOR FUTURE REFERENCE. TO AVOID SERIOUS INJURY OR DEATH PLEASE READ CAREFULLY AND FOLLOW ALL INSTRUCTIONS.

⚠ WARNING! Parcels or accessory items, or both, placed on the unit may cause the unit to become unstable.

⚠ WARNING! Recommended maximum weight for the accessory hooks not to exceed 7.5 lb.

⚠ WARNING! Excessive weight applied to the accessory hooks, or the unit, may cause a hazardous unstable condition to exist.

⚠ WARNING! NEVER leave the child unattended.

⚠ WARNING! Avoid serious injury from falling or sliding out. **ALWAYS** use restraint system.
Lay child in the center of the changing table and clip together the ends of the restraint belt. The belt should fit adequately so the child cannot roll off the table or slide out of the restraint belt. The restraint belt should never be tightened to the extent that it interferes with the breathing of the child. To shorten the restraint belt, pull the loose end of the strap in the appropriate direction.
To lengthen the restraint belt, tilt and pull the buckle in the appropriate direction.

- All assembly fittings shall always be tightened properly. Screws shall not be loose because a child can squeeze parts of the body, or clothing (e.g., strings, necklaces, ribbons for babies, dummies, etc.) could get caught. There would be danger of strangulation.
- Follow mounting instructions carefully to assure secure mounting to various types of wall material.
- Be aware of the risk of open flame. Do not mount the unit near strong heat sources, such as electric furnaces, gas heaters, radiators, and fireplaces, etc.
- **ALWAYS** check restraints to make sure they are securely fastened to the unit.
- Maximum weight of the child for use is 11 kg (24 lb.)
- Maximum age of the child for use is 12 months.
- This unit has a Changing Pad dispenser. Paper Changing Pads should be stocked regularly to provide a safe and sufficient barrier between the baby and changing bed.
- The Baby Changing Unit should be cleaned daily with a disinfectant cleaner.
- Do not use if any parts are torn, broken, or missing. Only obtain replacement parts from manufacturer or distributor.

Español

⚠ ¡ADVERTENCIA! CONSERVAR PARA REFERENCIA FUTURA. PARA EVITAR LESIONES GRAVES O LA MUERTE, LEA ATENTAMENTE Y SIGA TODAS LAS INSTRUCCIONES.

- **¡ADVERTENCIA!** Los paquetes o accesorios, o ambos, colocados en la unidad pueden hacer que la unidad se vuelva inestable.
- **¡ADVERTENCIA!** El peso máximo recomendado para los ganchos accesorios no debe exceder las 7.5 lbs.
- **¡ADVERTENCIA!** El peso excesivo aplicado a los ganchos accesorios, o la unidad puede causar una condición inestable peligrosa.
- **¡ADVERTENCIA!** NUNCA deje al niño desatendido.
- **¡ADVERTENCIA!** Evite lesiones graves por caerse o deslizarse. **SIEMPRE** utilizar sistema de retención.
- Acueste al niño en el centro de la mesa para cambiar pañales y junte los extremos del cinturón de sujeción. El cinturón debe ajustarse adecuadamente para que el niño no pueda rodar de la mesa o deslizarse fuera del cinturón de sujeción. El cinturón de sujeción nunca debe apretarse en la medida en que interfiera con la respiración del niño.
- Para acortar el cinturón de sujeción, tire del extremo suelto de la correa en la dirección adecuada.
- Para alargar el cinturón de sujeción, incline y tire de la hebilla en la dirección adecuada.
- Todos los accesorios de montaje deberán apretarse siempre correctamente. Los tornillos no deben estar sueltos porque un niño puede apretar partes del cuerpo, o la ropa (por ejemplo, cordones, collares, cintas para bebés, muñecos, etc.) podría engancharse. Habría peligro de estrangulamiento.
- Siga cuidadosamente las instrucciones de montaje para garantizar un montaje seguro en varios tipos de material de pared.
- Tenga en cuenta el riesgo de llamas abiertas. No monte la unidad cerca de fuentes de calor fuertes, como hornos eléctricos, calentadores de gas, radiadores y chimeneas, etc.
- **SIEMPRE** Compruebe las sujeciones para asegurarse de que estén bien sujetas a la unidad.
- El peso máximo del niño para su uso es de 11 kg (24 lb.)
- La edad máxima del niño para el uso es de 12 meses.
- Esta unidad tiene un dispensador de almohadillas de cambio. Las almohadillas para cambiar papel deben almacenarse regularmente para proporcionar una barrera segura y suficiente entre el bebé y el cambiador.
- El cambiador de bebés debe limpiarse diariamente con un limpiador desinfectante.
- No utilizar si alguna pieza está desgarrada, rota o falta. Solo obtenga piezas de repuesto del fabricante o distribuidor.

Français

⚠ AVERTISSEMENT NOTICE À CONSERVER POUR POUVOIR VOUS Y RÉFÉRER ULTÉRIEUREMENT. POUR ÉVITER DES BLESSURES GRAVES OU MORTELLES, VEUILLEZ LIRE ATTENTIVEMENT ET SUIVRE TOUTES LES INSTRUCTIONS.

- **AVERTISSEMENT** Des colis et/ou des accessoires placés sur la table à langer peuvent la rendre instable.
- **AVERTISSEMENT** Le poids maximal recommandé pour les crochets accessoires ne doit pas dépasser 3,4 kg
- **AVERTISSEMENT** Un poids excessif appliqué aux crochets accessoires ou à la table à langer peut entraîner une instabilité dangereuse.
- **AVERTISSEMENT NE JAMAIS** laisser un enfant sans surveillance.
- **AVERTISSEMENT** Une chute de la table pourrait entraîner des blessures graves. Utilisez **TOUJOURS** la ceinture de retenue.
- Allongez l'enfant au centre de la table à langer et attachez les extrémités de la ceinture de retenue. La ceinture doit être bien réglée pour éviter que l'enfant ne roule sur la table ou ne sorte de la ceinture de retenue. La ceinture de retenue ne doit jamais être trop serrée pour ne pas gêner la respiration de l'enfant.
- Pour raccourcir la ceinture de retenue, tirez l'extrémité libre de la sangle dans la direction appropriée.
- Pour allonger la ceinture de retenue, inclinez et tirez la boucle dans la direction appropriée.
- Tous les éléments de montage doivent être parfaitement serrés. Les vis ne doivent pas dépasser pour éviter qu'un enfant n'accroche ou ne coince une partie de son corps ou de ses vêtements (par exemple, lacets, colliers, rubans, tétines, etc.). Ce type de situation pourrait présenter un risque d'étranglement.
- Respectez scrupuleusement les instructions de montage pour garantir une fixation parfaite sur différents types de matériaux muraux.
- Attention au risque de flamme nue. N'installez pas la table à langer à proximité de sources de chaleur importantes, telles qu'un four électrique, un chauffage au gaz, un radiateur, une cheminée, etc.
- Vérifiez **TOUJOURS** les dispositifs de retenue pour vous assurer qu'ils sont bien fixés à la table.
- Le poids maximum de l'enfant pour l'utilisation de cette table est de 11 kg
- L'âge maximum de l'enfant pour l'utilisation de cette table est de 12 mois.
- Cette table à langer est équipée d'un distributeur d'alèses. L'alèse en papier doit être placée correctement pour constituer une barrière sûre et suffisante entre le bébé et la table à langer.
- La table à langer doit être nettoyée chaque jour avec un produit nettoyant désinfectant.
- Ne pas utiliser la table à langer si des pièces ou des parties sont arrachées, cassées ou manquantes. Achetez les pièces de rechange uniquement auprès du fabricant ou du distributeur.

Deutsch

⚠ WARNUNG! FÜR SPÄTERE ZWECKE AUFBEWAHREN. UM SCHWERE ODER TÖDLICHE VERLETZUNGEN ZU VERMEIDEN, SORGFÄLTIG DURCHLESEN UND ALLE ANWEISUNGEN BEFOLGEN.

- **WARNUNG!** Auf der Station abgestellte Pakete oder Zubehörteile können zu einer Instabilität der Station führen.
- **WARNUNG!** Das empfohlene Höchstgewicht für die Zubehörhaken von 3,4 kg (7,5 lbs) nicht überschreiten.
- **WARNUNG!** Übermäßiges Gewicht an den Zubehörhaken oder an der Station kann zu einem gefährlichen instabilen Zustand führen.
- **WARNUNG! NIEMALS** das Kind unbeaufsichtigt lassen.
- **WARNUNG!** Vermeiden Sie schwere Verletzungen durch Herunterfallen oder Abrutschen. Verwenden Sie **IMMER** das Rückhaltesystem.
- Legen Sie das Kind in die Mitte des Wickeltisches und schließen Sie die Enden des Rückhaltegurtes. Der Gurt sollte so angelegt werden, dass das Kind nicht vom Tisch rollen oder aus dem Gurt rutschen kann. Der Rückhaltegurt sollte nie so fest angezogen werden, dass er die Atmung des Kindes behindert.
- Um den Rückhaltegurt zu verkürzen, ziehen Sie das lose Ende des Gurtes in die entsprechende Richtung.
- Um den Rückhaltegurt zu verlängern, kippen und ziehen Sie die Schnalle in die entsprechende Richtung.
- Alle Befestigungselemente müssen stets ordnungsgemäß festgezogen sein. Die Schrauben dürfen nicht lose sein, da ein Kind Teile seines Körpers zusammendrücken könnte oder sich Kleidungsteile (z. B. Schnüre, Halsketten, Bänder für Babys, Schnuller usw.) verfangen könnten. Es bestünde die Gefahr der Strangulierung.
- Befolgen Sie die Montageanweisungen sorgfältig, um eine sichere Befestigung an verschiedenen Arten von Wandmaterial zu gewährleisten.
- Achten Sie auf die Gefahr von offenen Flammen. Montieren Sie die Station nicht in der Nähe von starken Wärmequellen, wie Elektroöfen, Gasheizungen, Heizkörpern, Kaminen usw.
- Überprüfen Sie IMMER, ob die Rückhaltegurte sicher an der Station befestigt sind.
- Nur für die Verwendung mit Kindern bis zu einem Maximalgewicht von 11 kg (24 lb.) geeignet.
- Nur für die Verwendung mit Kindern bis zu einem Alter von 12 Monaten geeignet.
- Diese Station ist mit einem Wickelauflagen-Spender ausgestattet. Füllen Sie regelmäßig Wickelauflagen aus Papier nach, um eine sichere und ausreichende Barriere zwischen dem Baby und dem Wickelbett zu schaffen.
- Die Wickelstation sollte täglich mit einem desinfizierenden Reinigungsmittel gereinigt werden.
- Verwenden Sie die Wickelstation nicht, wenn Teile gerissen sind, defekt sind oder fehlen. Kaufen Sie Ersatzteile nur beim Hersteller oder Händler.

Italiano

⚠ ATTENZIONE! CONSERVARE COME RIFERIMENTO FUTURO. LEGGERE ATTENTAMENTE E SEGUIRE TUTTE LE ISTRUZIONI PER EVITARE GRAVI LESIONI O MORTE.

- **ATTENZIONE!** Posizionare pacchi o oggetti accessori, o entrambi sull'unità può causare l'instabilità dell'unità stessa.
- **ATTENZIONE!** Il peso massimo consigliato per i ganci accessori non deve superare i 3,4 Kg (7,5 libbre).
- **ATTENZIONE!** Un peso eccessivo applicato ai ganci degli accessori o all'unità può causare una condizione di instabilità pericolosa.
- **ATTENZIONE! MAI** lasciare il bambino senza sorveglianza.
- **ATTENZIONE!** Evitare gravi lesioni causate dalla caduta o dallo scivolamento. Usare **SEMPRE** il sistema di sicurezza.
- Adagiare il bambino al centro del fasciatoio e agganciare le estremità della cintura di sicurezza. La cintura deve adattarsi adeguatamente in modo che il bambino non possa rotolare giù dal tavolo o scivolare fuori dalla cintura di sicurezza. La cintura di sicurezza non deve mai essere tesa al punto da interferire con la respirazione del bambino.
- Per accorciare la cintura di sicurezza, tirare l'estremità libera della cinghia nella direzione appropriata.
- Per allungare la cintura di sicurezza, inclinare e tirare la fibbia nella direzione appropriata.
- Tutti i raccordi di montaggio devono essere sempre serrati correttamente. Le viti non devono essere allentate visto che un bambino può schiacciare parti del corpo o gli indumenti (ad es. stringhe, collane, nastri per neonati, ciucci, ecc.) potrebbero rimanere impigliati. Ci sarebbe pericolo di strangolamento.
- Seguire attentamente le istruzioni di montaggio per garantire un montaggio sicuro su vari tipi di materiale della parete.
- Essere consapevoli del rischio di fiamme libere. Non montare l'unità vicino a forti fonti di calore, come stufe elettriche, stufe a gas, termosifoni, caminetti, ecc.
- Controllare SEMPRE i dispositivi di fissaggio per assicurarsi che siano saldamente fissati all'unità.
- Il peso massimo del bambino per l'uso è di 11 kg (24 libbre).
- L'età massima del bambino per l'uso è di 12 mesi.
- Questa unità ha un distributore di fasciatoi. I fasciatoi di carta devono essere riformiti regolarmente per formare una barriera sicura e sufficiente tra il bambino e il fasciatoio.
- Il fasciatoio deve essere pulito quotidianamente con un detergente disinfettante.
- Non utilizzare se alcune parti sono strappate, rotte o mancanti. Ottenere parti di ricambio solo dal produttore o dal distributore.

Português

⚠ ADVERTÊNCIA! GUARDE PARA REFERÊNCIA FUTURA. PARA EVITAR LESÕES CORPORAIS GRAVES OU MORTE, LEIA ATENTAMENTE E SIGA TODAS AS INSTRUÇÕES.

- **ADVERTÊNCIA!** Pacotes ou acessórios, ou ambos, quando colocados na unidade podem fazer com que a unidade se torne instável.
- **ADVERTÊNCIA!** O peso máximo recomendado para os ganchos de acessórios não deve exceder 3,4 kg.
- **ADVERTÊNCIA!** Um peso excessivo aplicado aos ganchos de acessórios ou à unidade pode causar uma condição perigosa de instabilidade.
- **ADVERTÊNCIA! NUNCA** deixe uma criança desacompanhada.
- **ADVERTÊNCIA!** Evite lesões corporais graves resultantes de quedas ou de escorregar para fora. **SEMPRE** use um sistema de contenção.
- Coloque a criança no centro do trocador e encaixe as pontas do cinto de contenção. O cinto deve se encaixar adequadamente para que a criança não possa rolar para fora da mesa ou deslizar para fora do cinto de contenção. O cinto de contenção nunca deve ser apertado de forma a interferir na respiração da criança.
- Para encurtar o cinto de contenção, puxe a ponta solta da correia na direção apropriada.
- Para alongar o cinto de contenção, incline e puxe a fivela na direção apropriada.
- Todos os encaixes de montagem devem estar sempre apertados corretamente. Os parafusos não devem estar soltos porque uma criança pode apertar partes do corpo, ou partes do vestuário (por exemplo, cordões, colares, fitas para bebês, chupetas etc.) podem agarrar. Pode haver um perigo de estrangulamento.
- Siga cuidadosamente as instruções de montagem para garantir uma montagem segura em paredes feitas de vários tipos de material.
- Esteja ciente do risco de formação de chama. Não monte a unidade perto de fontes de forte calor, como aquecedores elétricos, aquecedores a gás, radiadores, lareiras etc.
- **SEMPRE** verifique as cintas de contenção para se certificar de que estejam presas à unidade com firmeza.
- O peso máximo da criança para seu uso deve ser de 11 kg.
- A idade máxima da criança para seu uso é de 12 meses.
- Essa unidade tem um dispensador de almofadas de troca. As almofadas de troca de papel devem ser estocadas regularmente para fornecer uma barreira segura e suficiente entre o bebê e a superfície de troca.
- A unidade de troca de fraldas deve ser limpa diariamente com um limpador desinfetante.
- Não use se alguma peça estiver rasgada, quebrada ou faltando. Compre peças de reposição apenas junto ao fabricante ou distribuidor.

Íslenska

⚠ VIÐVÖRUN! HAFA TIL FRAMTÍÐAR TILVÍSUN. TIL AÐ FORÐA ALVARLEGA MEIÐSLA EÐA DAUÐA VINSAMLEGAST LESIÐU VARLEGA OG FYLGJU ALLAR LEIÐBEININGAR.

- **VIÐVÖRUN!** Pakkar eða aukahlutir, eða hvort tveggja, sem settir eru á eininguna geta valdið því að eininga verði óstöðug.
- **VIÐVÖRUN!** Ráðlagður hámarksþyngd fyrir aukahlutakrókana má ekki fara yfir 7,5 pund.
- **VIÐVÖRUN!** Óhóflegþyngd er lögð á aukabúnaðarkrókana, eða einingin getur valdið hættulegu óstöðugu ástandi.
- **VIÐVÖRUN!** ALDREI skilja barnið eftir eftirlitslaust.
- **VIÐVÖRUN!** Forðastu alvarleg meiðsl af því að detta eða renna út. Notaðu ALLTAF aðhaldsbúnað.
- Leggðu barnið í miðju skiptiborðsins og klemmdu endana á aðhaldsbeltinu saman. Beltið ætti að passa nægilega vel þannig að barnið geti ekki rúllað af borðinu eða runnið út úr aðhaldsbeltinu. Aldrei skal spenna aðhaldsbeltið að því marki að það trufli öndun barnsins.
- Til að stytta aðhaldsbeltið skaltu draga lausa enda ólarinnar í viðeigandi átt.
- Til að lengja aðhaldsbeltið skaltu halla og draga sylgjuna í viðeigandi átt.
- Allar samsetningarfestingar skulu ávallt vera vel hertar. Skrúfur mega ekki vera lausar vegna þess að barn getur klemmt líkamshluta eða fatnaður (t.d. strengir, hálsmen, tætlur fyrir börn, bruður o.s.frv.) gætu festst. Hætta væri á kyrkingu.
- Fylgdu uppsetningarleiðbeiningunum vandlega til að tryggja örugga festingu á ýmis konar veggefni.
- Vertu meðvitaður um hættuna á opnum eldi. Ekki setja tækið upp nálægt sterkum hitagjöfum, svo sem rafmagnsofnum, gashitara, ofnum og arni osfrv.
- Athugaðu **ALLTAF** aðhald til að ganga úr skugga um að þau séu tryggilega fest við eininguna.
- Hámarksþyngd barns til notkunar er 11 kg (24 lb.)
- Hámarksaldur barns til notkunar er 12 mánuðir.
- Þessi eining er með skiptipúðaskammtara. Skiptipúðar úr pappír ættu að vera á lager reglulega til að tryggja örugga og nægjanlega hindrun milli barnsins og skiptirúmsins.
- Barnaskiptibúnaðinn ætti að þrífa daglega með sótthreinsandi hreinsiefni.
- Ekki nota það ef einhverjir hlutar eru rifnir, brotnir eða vantar. Fáðu aðeins varahluti frá framleiðanda eða dreifingaraðila.

Nederlands

⚠ WAARSCHUWING! BEWAREN VOOR TOEKOMSTIGE RAADPLEGING. LEES DIT ZORGVULDIG DOOR EN VOLG ALLE INSTRUCTIES OP OM ERNSTIG LETSEL OF DE DOOD TE VOORKOMEN.

- **WAARSCHUWING!** Het plaatsen van items of accessoires, of beide, op de unit, kunnen ertoe leiden dat de unit onstabiel wordt.
- **WAARSCHUWING!** Aanbevolen maximumgewicht voor de accessoirehaken is niet zwaarder dan 3,4 kilogram.
- **WAARSCHUWING!** Extreem veel gewicht toegepast op de accessoirehaken, of op de unit kan een gevaarlijke onstabiele toestand veroorzaken.
- **WAARSCHUWING!** Laat het kind NOOIT zonder toezicht achter.
- **WAARSCHUWING!** Voorkom ernstig letsel doordat uw kind van de unit valt of ervan af glijdt. Gebruik ALTIJD het bevestigingssysteem.
- Leg het kind in het midden van de commode en klik de uiteinden van de veiligheidsgordel aan elkaar vast. De riem moet goed passen, zodat het kind niet van de commode kan rollen of uit de veiligheidsgordel kan glijden. De veiligheidsgordel mag nooit zo worden aangespannen dat deze de ademhaling van het kind verstoort.
- Om de veiligheidsgordel in te korten, trekt u het losse uiteinde van de riem in de juiste richting.
- Om de bevestigingsgordel te verlengen, kantelt en trekt u de gesp in de juiste richting.
- Alle montagefittingen moeten altijd goed worden vastgedraaid. Schroeven mogen niet loszitten omdat een kind een deel van de schroef kan vastpakken of zich eraan kan bezeren, of kleding (bijv. touwtjes, kettingen, linten voor baby's, dummy's, enz.) kan blijven haken. Dan kan er gevaar zijn voor verstikking.
- Volg de montage-instructies zorgvuldig op om een veilige montage op verschillende soorten wandmateriaal te garanderen.
- Wees bewust van het risico van open vuur. Monteer de unit niet in de buurt van sterke warmtebronnen, zoals elektrische ovens, gaskachels, radiatoren en open haarden, enz.
- Controleer **ALTIJD** de veiligheidsgordels om er zeker van te zijn dat ze stevig aan de unit zijn bevestigd.
- Het maximale gewicht van het kind voor gebruik is 11 kg (24 lb.)
- De maximale leeftijd van het kind voor gebruik is 12 maanden.
- Deze unit heeft een dispenser voor aankleedonderleggers. Papieren aankleedonderleggers moeten regelmatig worden aangevuld om een veilige en afdoende barrière te bieden tussen de baby en het aankleedgedeelte.
- De babyverschoonunit moet dagelijks worden gereinigd met een desinfecterende reiniger.
- Niet gebruiken als er onderdelen zijn gescheurd, zijn gebroken of ontbreken. Koop alleen vervangende onderdelen van de fabrikant of distributeur.

Svenska

⚠ VARNING! SPAR FÖR FRAMTIDA BRUK. LÄS OCH FÖLJ ALLA INSTRUKTIONER NOGA FÖR ATT UNDVIKA ALLVARLIGA SKADOR ELLER DÖDSFALL.

- **VARNING!** Paket eller tillbehör, eller både och, som placeras på enheten kan göra enheten ostadig.
- **VARNING!** Rekommenderad maxvikt för tillbehörskrokarna får inte överstiga 3,5 kg.
- **VARNING!** Om vikten på tillbehörskrokarna eller enheten är för hög kan den bli farligt instabil.
- **VARNING!** Lämna **ALDRIG** barnet utan uppsikt.
- **VARNING!** Förhindra att barnet faller eller glider ut och skadar sig allvarligt. Använd **ALLTID** ett fästsystem.
- Lägg barnet i mitten av skötbordet och kläm ihop ändarna på fästremmen. Remmen ska sitta ordentligt så att barnet inte kan rulla av bordet eller glida ut ur fästremmen. Fästremmen ska aldrig dras så att den stör barnets andning.
- Du kan göra fästremmen kortare genom att dra den lösa änden av remmen i lämplig riktning.
- Du kan förlänga fästremmen genom att luta och dra spännet i lämplig riktning.
- Alla fästanordningar ska alltid dras åt ordentligt. Skruvarna får inte sitta lösa eftersom ett barn kan klämma kroppsdelar och föremål (t.ex. snören, halsband, band på spädbarn, nappar osv) kan fastna. Då kan kvävningsrisk uppstå.
- Följ monteringsanvisningarna noggrant för att montera enheten ordentligt på olika typer av väggmaterial.
- Var medveten om risken för öppen eld. Montera inte enheten nära starka värmekällor, till exempel elvärmare, gasvärmare, element och eldstäder osv.
- Kontrollera **ALLTID** att skyddsanordningarna är ordentligt fastsatta på enheten.
- Barnets maximala vikt vid användning är 11 kg (24 lb.)
- Barnets maximala ålder vid användning är 12 månader.
- Den här enheten har en dispenser för skötbordsunderlägg. Skötbordsunderlägg av papper bör fyllas på regelbundet för att skapa en säker barriär mellan barnet och skötbordet.
- Skötbordet ska rengöras dagligen med ett desinfektionsmedel.
- Använd inte om några delar är skadade, trasiga eller saknas. Köp bara reservdelar från tillverkaren eller en distributör.

Malti

⚠ TWISSIJA! ŻOMM GHAL REFERENZA FIL-FUTUR. BIEX TEVITA KORRIMENT SERJU JEW MEWT JEKK JOGHĠBOK AQRA SEW U SEGWI L-ISTRUZZJONIJIET KOLLHA.

- **TWISSIJA!** Pakketti jew oġġetti aċċessorji, jew it-tnejn, imqiegħda fuq l-unità jistgħu jikkawżaw li l-unità ssir instabbli.
- **TWISSIJA!** Il-piż massimu suġġerut ghall-ganċijiet aċċessorji m'ghandux jaqbeż is-7.5 lbs.
- **TWISSIJA!** Piż eċċessiv applikat mal-ganċijiet aċċessorji, jew l-unità, jista' jikkawża li jkun hemm kundizzjoni instabbli perikoluża.
- **TWISSIJA! QATT** thalli lit-tifel/tifla wahdu/waħedha.
- **TWISSIJA!** Evita li jsir korriment serju jekk jaqa' jew jiżżerraq 'il barra. **DEJJEM** uża sistema ta' trażżin.
- Qiegħed lit-tifel/tifla fiċ-ċentru tal-mejda tat-tibdil u t-truf taċ-ċinturin tat-trażżin ikkippjafom flimkien. Iċ-ċinturin ghandu jifittxa b'mod adegwat sabiex it-tifel/tifla ma jkunux jistgħu jduru u jaqgħu minn fuq il-mejda jew jiżżerżqu 'l barra miċ-ċinturin tat-trażżin. Iċ-ċinturin tat-trażżin m'ghandux qatt ikun isskikat sal-punt li jinterferixxi man-nifs tat-tifel/tifla.
- Biex tqassar iċ-ċinturin tat-trażżin, iġbed it-tarf il-laxk taċ-ċinga fid-direzzjoni xierqa.
- Biex ittawwal iċ-ċinturin tat-trażżin, mejjel u iġbed il-bokkla fid-direzzjoni xierqa.
- It-taghmir kollu tal-immuntar ghandu dejjem ikun isskikat kif suppost. Il-viti m'ghandhomx ikunu laxki ghax it-tifel/tifla jistghu jżerżqu partijiet ta' ġisimhom, jew il-ħwejjeġ (eż., kordi, ġiżirajjen, żigarelli ghat-trabi, gazzaġi, eċċ.) jistghu jinqabdu maghhom. Ikun hemm periklu ta' tgħalliq.
- Segwi l-istruzzjonijiet tal-immuntar b'attenzjoni biex tiżgura l-immuntar sikur ma diversi tipi ta' materjal tal-ħajt.
- Kun konxju tar-riskju minn fjamma esposta. Timmontax l-unità ħdejn sorsi ta' sħana qawwiġa, bħal fan elettrikl, ħiters tal-gass, radjaturi, u fireplaces, eċċ.
- **DEJJEM** iċċekkja t-trażżin biex tiżgura li jkunu mwaħħla sewwa mal-unità.
- Ghall-użu ta' tifel/tifla b'piż massimu ta' 11 kg (24 lb.)
- Ghall-użu ta' tifel/tifla bl-età ta' mhux aktar minn 12-il xahar.
- Din l-unità ghandha dispenser taċ-Changing Pads. Il-Paper Changing Pads ghandhom jitqiegħdu regolarment biex jipprovdu ostaklu sikur u sufficienti bejn it-tarbija u s-sodda ghat-tibdil.
- Il-Baby Changing Unit ghandu jitnaddaf kuljum bi cleaner dizinfettant.
- Tużax jekk xi partijiet ikunu mqattghin, imkissra, jew neqsin. Ikseb biss partijiet ta' sostituzzjoni mill-manifattur jew mid-distributur.

Polski

⚠ OSTRZEŻENIE ZACHOWAJ DO WYKORZYSTANIA W PRZYSZŁOŚCI. ABY UNIKNĄĆ POWAŻNYCH OBRAŻEŃ LUB ŚMIERCI NALEŻY UWAŻNIE PRZECZYTAĆ I ZASTOSOWAĆ SIĘ DO WSZYSTKICH INSTRUKCJI.

- **OSTRZEŻENIE** Umieszczone na urządzeniu paczki lub akcesoria, lub oba te elementy, mogą spowodować niestabilność urządzenia.
- **OSTRZEŻENIE** Zalecana maksymalna waga haków na akcesoria nie powinna przekraczać 3,4 kg.
- **OSTRZEŻENIE** Nadmierne obciążenie haków na akcesoria lub urządzenia może spowodować niebezpieczną niestabilność.
- **OSTRZEŻENIE NIGDY** nie pozostawiaj dziecka bez opieki.
- **OSTRZEŻENIE** Unikaj poważnych obrażeń spowodowanych upadkiem lub wysunięciem. **ZAWSZE** używaj systemu zabezpieczającego.
- Ułóż dziecko na środku przewijaka i zepnij ze sobą końce pasa bezpieczeństwa. Pas powinien być odpowiednio dopasowany, aby dziecko nie mogło toczyć się ze stołu lub wysunąć się z pasa bezpieczeństwa. Pas bezpieczeństwa nigdy nie powinien być napięty do tego stopnia, aby przeszkadzał dziecku w oddychaniu.
- Aby skrócić pas bezpieczeństwa, pociągnij luźny koniec taśmy w odpowiednim kierunku.
- Aby wydłużyć pas bezpieczeństwa, przechyl i pociągnij klamrę w odpowiednim kierunku.
- Wszystkie złącza montażowe powinny być zawsze odpowiednio dokręcone. Śruby nie mogą być luźne, ponieważ dziecko może przytrzasnąć części ciała lub może dojść do zapłątania ubrania (np. sznurka, naszyjnika, wstążki dla niemowląt, smoczka itp.). Istniałoby niebezpieczeństwo uduszenia.
- Postępuj dokładnie według instrukcji montażu, aby zapewnić bezpieczny montaż do różnych typów materiałów ściennych.
- Należy mieć świadomość pzyka związanego z otwartym ogniem. Nie montuj urządzenia w pobliżu silnych źródeł ciepła, takich jak piece elektryczne, grzejniki gazowe, kaloryfery, kominki itp.
- **ZAWSZE** sprawdzaj, czy urządzenia przytrzymujące są bezpiecznie przymocowane do urządzenia.
- Maksymalna waga dziecka korzystającego z urządzenia wynosi 11 kg
- Maksymalny wiek dziecka korzystającego z urządzenia wynosi 12 miesięcy.
- To urządzenie jest wyposażone w dozownik podkładów do przewijania. Papierowe podkłady do przewijania powinny być regularnie uzupełniane, aby zapewnić bezpieczną i wystarczającą barierę między dzieckiem a łóżkiem do przewijania.
- Przewijak dla niemowląt należy codziennie czyścić środkiem dezynfekującym.
- Nie używaj, jeśli jakiekolwiek części są podarte, pęknięte lub ich brakuje. Części zamienne można nabyć wyłącznie u producenta lub dystrybutora.

Magyar

⚠ FIGYELMEZTETÉS ÖRIZZE MEG KÉSŐBBI FELHASZNÁLÁS CÉLJÁBÓL. A SÚLYOS SÉRÜLÉSEK VAGY HALÁLESETEK ELKERÜLÉSE ÉRDEKÉBEN KÉRJÜK, OLVASSA EL FIGYELMESEN, ÉS KÖVESSE AZ ÖSSZES UTASÍTÁST.

- **FIGYELMEZTETÉS** Az egységre elvezett csomagok vagy tartozékok, vagy ezek együttesen az egység instabillá tehetik az egységet.
- **FIGYELMEZTETÉS** A kiegészítő horgok ajánlott maximális terhelése nem haladhatja meg a 3,40 kg-ot.
- **FIGYELMEZTETÉS** A kiegészítő horgok vagy a teljes egység túlzott terhelése instabillá teheti az egységet.
- **FIGYELMEZTETÉS SOHA** ne hagyja felügyelet nélkül a gyermeket.
- **FIGYELMEZTETÉS** Kerülje el a leesésből vagy kicsúszásból eredő súlyos sérüléseket. **MINDIG** használja a becsatoló rendszert.
- Fektesse a gyermeket a pelenkázóasztal közepére, és csípje össze a becsatoló övi végeit. Az övnek megfelelően kell illeszkednie, hogy a gyermek ne tudjon lekerülni az asztalról, és ne tudjon kicsúszni a becsatoló övből. A becsatoló övet soha nem szabad meghúzni olyan mértékben, hogy az zavarja a gyermek légzését.
- A becsatoló öv leröviditéséhez húzza a heveder laza végét a megfelelő irányba.
- A becsatoló öv meghosszabbításához döntse meg és húzza a csatot a megfelelő irányba.
- Az egyes összeszerelő elemeket minden esetben megfelelően meg kell húzni. A csavarok nem lehetnek lazaak, mert a gyermek testrészei becsípődhetnek, vagy a ruházata (pl. madzagok, nyakláncok, baba szalagok, játékbabák, stb.) beakadhat. Fennállna a fulladás veszélye.
- Gondosan kövesse a szerelési utasításokat, hogy biztosítsa a biztonságos rögzítést minden falazattípushoz.
- Legyen tisztában a nyílt lang kockázatával. Ne szerelje fel az egységet erős hőforrások, például elektromos sütők, gázmelegítők, radiátorok és kandallók stb. Közelében.
- **MINDIG** ellenőrizze a becsatoló rendszereket, hogy megbizonyosodjon arról, hogy biztonságosan vannak-e rögzítve az egységhez.
- A gyermek maximális súlya 11 kg (24 font)
- A gyermek maximális életkora 12 hónap.
- Ez az egység pelenkázópados adagolával rendelkezik. A papírcserélő párnákat rendezetten kell tárolni, hogy biztonságos és megfelelő réteget képezzenek a baba és a pelenkázóágy között.
- A babapelenkázó egységet naponta fertőtlenítő tisztítószerrel kell tisztítani.
- Ne használja az egységet, ha bármely alkatrésze szakadt, törött vagy hiányzik. Csak a gyártótól vagy a forgalmazótól szerezzen be cserealkatrészeket.

Čeština

⚠ UPOZORNĚNÍ! UCHOVEJTE PRO BUDOUCÍ POUŽITÍ. PŘEČTĚTE SI POZORNĚ VŠECHNY POKYNY A DODRŽUJTE JE, ABYSTE SE VYHNULI VÁŽNÉMU ZRANĚNÍ NEBO SMRTI.

- **UPOZORNĚNÍ!** Balíky nebo příslušenství, případně oboji, položené na jednotce mohou způsobit její nestabilitu.
- **UPOZORNĚNÍ!** Doporučená maximální hmotnost háků nesmí překročit 3,3 kg.
- **UPOZORNĚNÍ!** Nadměrná hmotnost působící na háky nebo jednotku může způsobit nebezpečnou nestabilitu.
- **UPOZORNĚNÍ! NIKDY** nenechávejte dítě bez dozoru.
- **UPOZORNĚNÍ!** Zabraňte vážnému zranění v důsledku pádu nebo vyklouznutí. **VŽDY** používejte zádržný systém.
- Položte dítě doprostřed přebalovacího pultu a sepněte konce zádržného pásu. Pás by měl dostatečně přiléhat, aby se dítě nemohlo skutálet ze stolu nebo vyklouznout ze zádržného pásu. Zádržný pás by nikdy neměl být utažen tak, aby zabraňoval dítěti dýchat.
- Chcete-li zádržný pás zkrátit, vytáhněte volný konec popruhu v příslušném směru.
- Chcete-li zádržný pás prodloužit, nakloňte sponu a zatáhněte za ni v příslušném směru.
- Veškeré upevňovací prvky musí být vždy řádně utaženy. Šrouby nesmí být uvolněné, protože by je dítě mohlo zmáčknout, nebo by mohlo dojít k zachycení oblečení (např. šňůrek, náhrdelníků, dětských stuh, dudlíků, atd.). Hrozilo by nebezpečí uškrcení.
- Dodržujte pečlivě pokyny k montáži, abyste zajistili bezpečné připevnění na různé druhy nástěnných materiálů.
- Dbejte na nebezpečí otevřeného ohně. Nepřipevňujte jednotku v blízkosti zdrojů velkého tepla, jako jsou elektrické pece, plynové ohřívače, radiátory, krby atd.
- VŽDY zkontrolujte zádržné systémy a ujistěte se, že jsou bezpečně připevněny k jednotce.
- Lze používat pro děti s hmotností nejvýše 11 kg (24 lb.).
- Lze používat pro děti ve věku nejvýše 12 měsíců.
- Tato jednotka má zásobník na přebalovací podložky. Papírové přebalovací podložky by měly být pravidelně doplňovány, aby poskytovaly dostatečnou bezpečnou bariéru mezi dítětem a přebalovacím pultem.
- Přebalovací pult musí být denně čištěn dezinfekčním čisticím prostředkem.
- Pult nepoužívejte, pokud jsou některé části roztrhané, rozbité nebo chybí. Používejte pouze náhradní díly od výrobce nebo distributora.

Eesti

⚠ HOIATUS! HOIDKE EDASPIDISEKS KASUTAMISEKS ALLES. TÕSISTE VIGASTUSTE VÕI SURMA VÄLTIMISEKS LUGEGE HOOLIKALT LÄBI JA JÄRGIGE KÕIKI JUHISEID.

- **HOIATUS!** Seadmele asetatud pakid, tarvikud või mõlemad võivad põhjustada seadme ebastabiilsuse.
- **HOIATUS!** Lisakonsude soovitatav maksimaalne kaal ei tohi ületada 34 kg (7,5 naela).
- **HOIATUS!** Lisakonsuudele rakenduv ülemäärane kaal või seade võib põh

Mounting on wood studs
Montaje sobre vigas de madera
Montage sur des poteaux en bois
Befestigung an Holzpfosten
Montaggio su supporti in legno
Montagem em pernos de madeira
Festing á tréstoðir
Montage op houten staanders
Montering på trereisverk
Montering på tränitar
Muntaġġ fuq studs ta' l-injam
Montaż na drewnianych profilach słupkowych
Felszerelés facsavarra
Montáž na dřevěné čepy
Paigaldamine puitsõrestikule
Uzstādīšana uz koka spraišļiem
Tvirtinimas ant medinių kaiščių
Montaj pe elementele de structură din lemn ale peretelui
Montáž na drevené čapy
Montaža na lesene deske
木製スタッドに取り付け
安装在木框上
우드 스터드에 장착하기

Mounting on metal studs
Montaje sobre vigas de metal
Montage sur des poteaux en métal
Befestigung an Metallpfosten
Montaggio su supporti metallici
Montagem em pernos de metal
Festing á málmstoðir
Montage op metalen staanders
Montering på metallreisverk
Montering på metallnitar
Muntaġġ fuq studs tal-ħadid
Montaż na metalowych profilach słupkowych
Felszerelés fémcsavarra
Montáž na kovové čepy
Paigaldamine metallsõrestikule
Uzstādīšana uz metāla spraišļiem
Tvirtinimas ant metalinių kaiščių
Montaj pe elementele de structură din metal ale peretelui
Montáž na kovové čapy
Montaža na kovinske deske
金属製スタッドに取り付け
安装在金属框上
메탈 스터드에 장착하기

Mounting on ceramic tile over wood or metal studs
Montaje sobre mosaicos adheridos a vigas de madera o de metal
Montage sur des carreaux de céramique posés sur des poteaux en bois ou en métal
Befestigung an Kacheln über Holz- oder Metallpfosten
Montaggio su mattonella in ceramica su supporti in legno o metallici
Montagem em azulejos de cerâmica sobre pernos de madeira ou de metal
Festing á keramikflísar yfir tré- eða málmstoðir
Montage op keramische tegels over houten of metalen staanders
Montering på keramiske fliser over tre- eller metallreisverk
Montering på keramisk platta över trä- eller metallnitar
Muntaġġ fuq madum taċ-ċeramika fuq studs ta' l-injam jew ħadid
Montaż na płytkach ceramicznych umieszczonych na drewnianych lub metalowych profilach słupkowych
Felszerelés kerámia csempére fa- vagy fémcsavarral
Montáž na keramickou dlaždici přes dřevěné nebo kovové čepy
Paigaldamine keraamiliste plaatidega kaetud metall-või puitsõrestikule
Uzstādīšana uz keramiskās flīzes pāri koka vai metāla spraišļiem
Montáž na keramickou dlaždici přes dřevěné nebo kovové čepy
Montaj pe plăci ceramice aflate pe un perete cu elemente de structură din lemn sau metal
Montáž na keramickú dlaždicu cez drevené alebo kovové čapy
Montaža na keramične ploščice preko lesenih ali kovinskih desk
木製または金属製スタッド越しにセラミックタイルに取り付け
安装在木框或金属框上的瓷砖上
우드 또는 메탈 스터드에 부착된 세라믹 타일에 장착하기

Mounting on concrete, brick, or masonry wall
Montaje sobre paredes de concreto, ladrillo o mampostería
Montage sur des murs de béton, de brique ou de pierre
Befestigung an Beton, Ziegeln oder Mauerwerk
Montaggio su parete in calcestruzzo, in mattoni o in muratura
Montagem numa parece de cimento, tijolo ou cantaria
Festing á steinsteyptan-, múrsteins- eða múrhlaðinn vegg
Montage op betonnen, bakstenen of gemetselde muur
Montering på vegg av betong, murstein eller annet murverk
Montering på betong-, tegel- eller stenväg
Muntaġġ fuq ħajt tal-konkret, tal-briks jew tal-ġebel
Montaż na betonie, cegle lub ścianie murowanej
Felszerelés betonra, téglára, vagy falazott falra
Montáž na betonovou a cihlovou stěnu nebo zdivo
Paigaldamine betoon- tellis- või müüritisseinale
Uzstādīšana pie betona, ķieģeļu vai mūra sienas
Tvirtinimas prie betono, plytų ar mūro sienos
Montaj pe perete din beton, cărămidă sau zidărie
Montáž na betonovú a cihlovú stenu alebo zdivo
Montaža na betonsko, opečnato ali zidano steno
コンクリート、ブロック、または石造壁に取り付け
安装在水泥墙、砖墙或石墙上
콘크리트, 벽돌 또는 석조벽에 장착하기

Sold separately
Se adquiere por separado
Vendu séparément
Getrennt erhältlich
Venduto separatamente
Vendido em separado
Seld sérstaklega
Afzonderlijk verkocht
Solgt hver for seg
Säljs separat
Mibjugħ separatament
Sprzedawane oddzielnie
Külön értékesítve
Prodává se zvlášť
Müüakse eraldi
Tiek pārdots atsevišķi
Parduodama atskirai
Se vinde separat
Predává sa zvlášť
Prodano ločeno
別売
单独出售
별도 판매

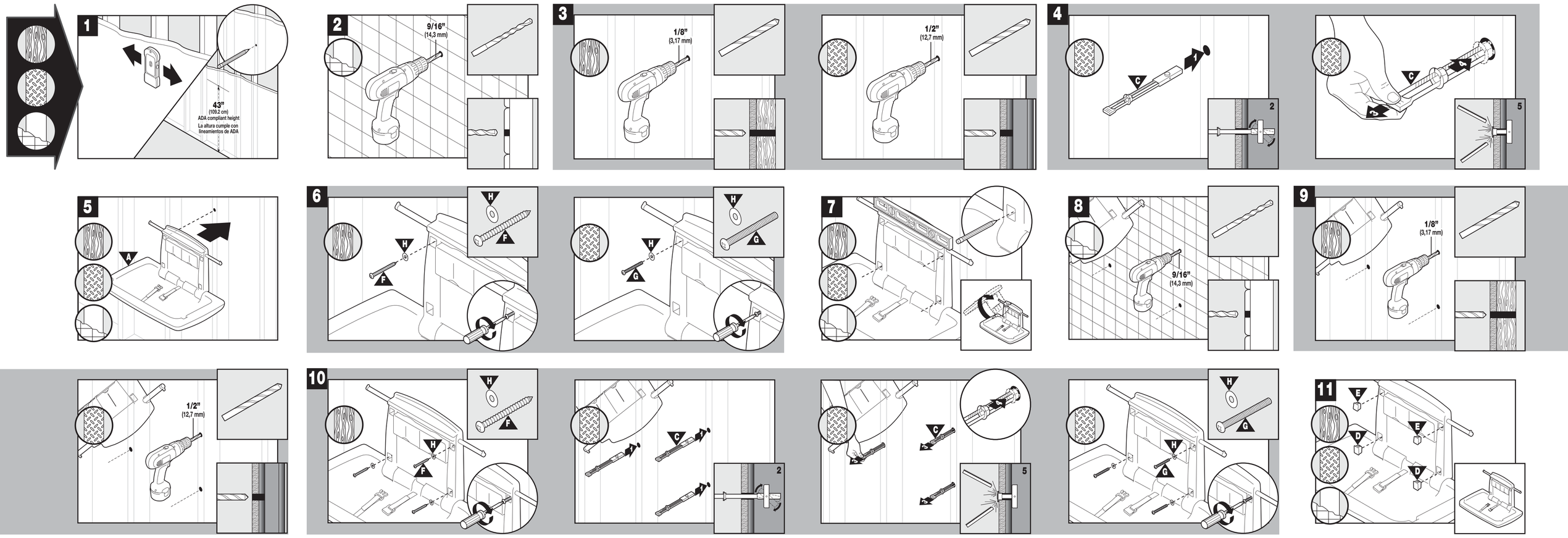

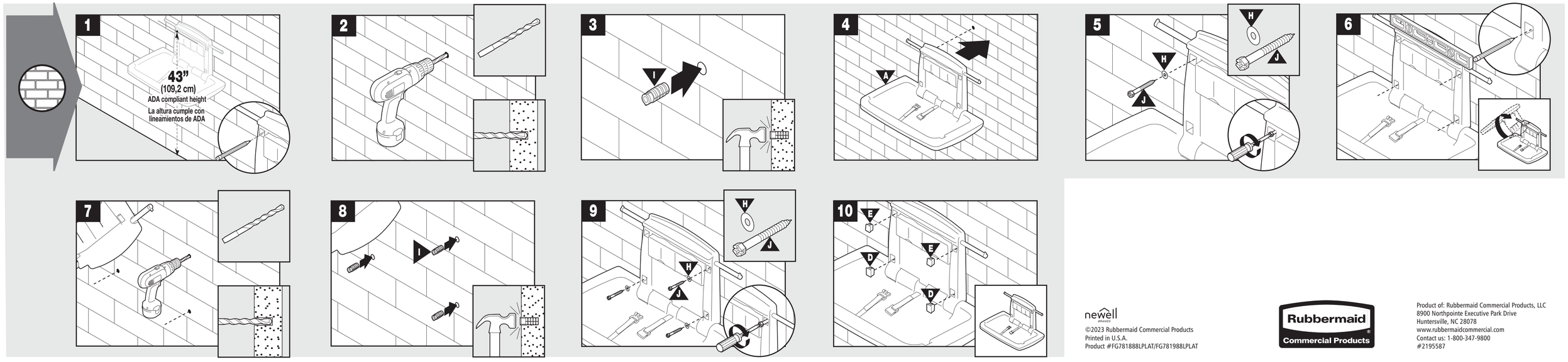

©2023 Rubbermaid Commercial Products
Printed in U.S.A.
Product #FG781888LPLAT/FG781988LPLAT

Product of: Rubbermaid Commercial Products, LLC
8900 Northpointe Executive Park Drive
Huntersville, NC 28078
www.rubbermaidcommercial.com
Contact us: 1-800-347-9800
#2195587